LUMINO-TECH
VILÁGÍTÁSTECHNIKAI KFT.

# SPOTTERY

LED mélysugárzó
LED downlight

SZERELÉSI ÚTMUTATÓ
A lámpatest telepítését és karbantartását csak képzett szakember végezheti! Kérjük, vegye figyelembe a LED fényforrás élettartamára vonatkozó előírásokat! Sérült üveget azonnal ki kell cserélni! A garancia azonnal érvényét veszti, ha a vevő a lámpatesten a gyártó előzetes engedélye nélkül bármilyen módosítást végez! Szakszerűtlen felszerelésből vagy extrém üzemeltetési körülményekből származó meghibásodás esetén a garancia érvényét veszti!
A szerelési útmutatót kérjük, őrizze meg!

MAXIMÁLIS KÖRNYEZETI HŐMÉRSÉKLET 35 °C

INSTALLATION INSTRUCTION
The luminaire may only be installed and maintained by qualified technicians! Please pay attention to LED light-source lifetime! The damaged or broken glass must be replaced immediately!
Any modifications of the luminaire structure without supplier's permission can end product guarantee! In case of any failure caused by unprofessional installation or operating under extreme conditions the product may end!
Please retain these instructions for later reference!

MAXIMUM AMBIENT TEMPERATURE 35 °C

## Installation

| Install requirements | |
|---|---|
| A-gap above the fitting | 25mm |
| B-gap to the building material | 25mm |
| C-gap to the thermal insulation | 25mm |

Fig 1: Installation Spacing

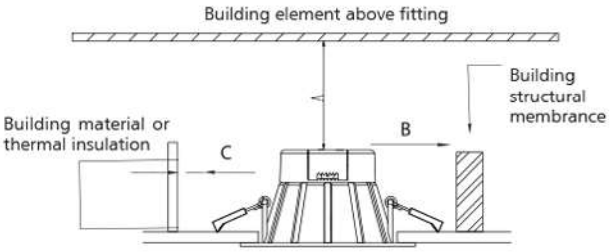


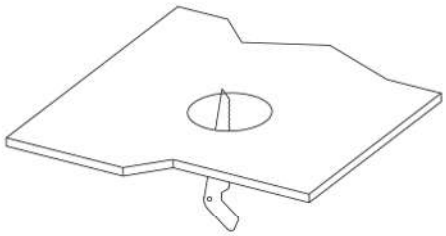

1. Open a hole according to the cutout size of led downlight.

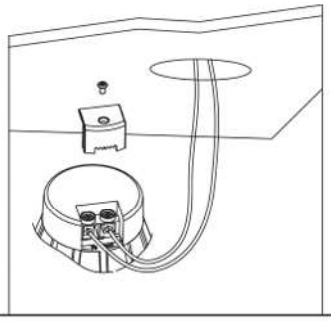

2. Use screw-driver to open the driver terminal cover on the back of downlight, feed the main AC wire L. N. in terminal block respectively, then fix the cover back.

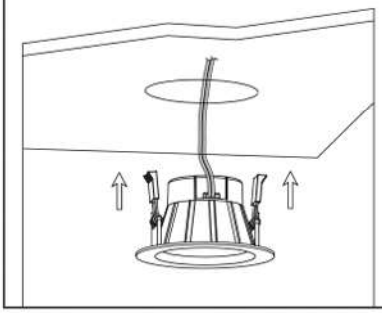

3. Hold back the spring clip then push the downlight into the hole.

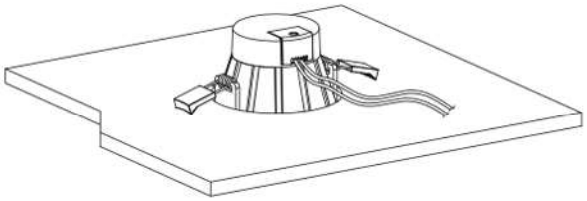

4. Make sure the downlight fixed tightly in ceiling, turn on the power (Fig 1).

301257

LED IP20